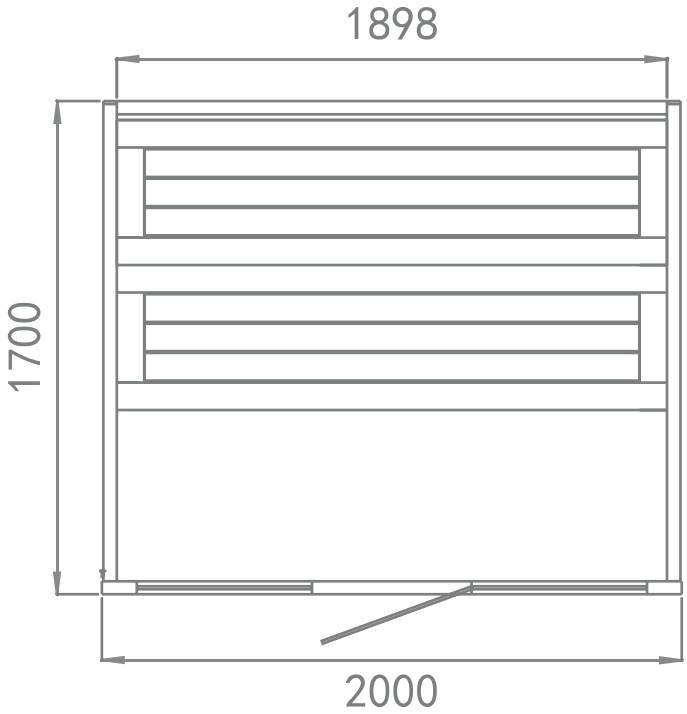
1898
1700
2000

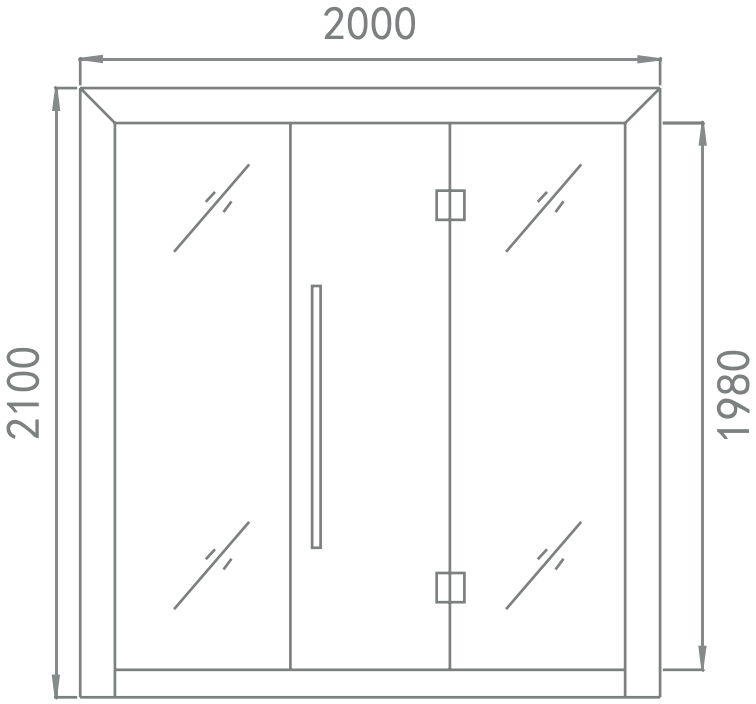
2000
2100
1980